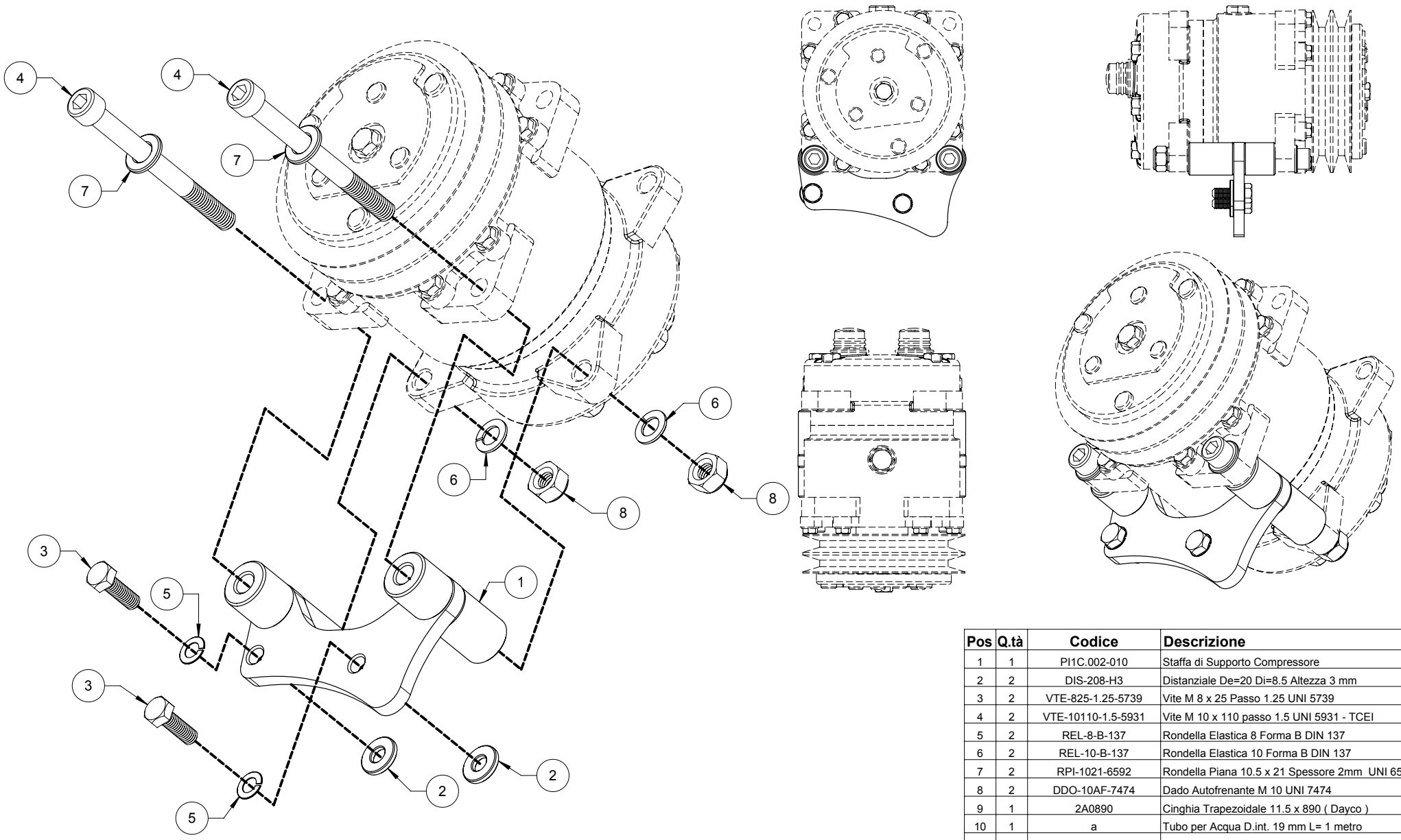

Pos	Q.tà	Codice	Descrizione
1	1	PI1C.002-010	Staffa di Supporto Compressore
2	2	DIS-208-H3	Distanziale De=20 Di=8.5 Altezza 3 mm
3	2	VTE-825-1.25-5739	Vite M 8 x 25 Passo 1.25 UNI 5739
4	2	VTE-10110-1.5-5931	Vite M 10 x 110 passo 1.5 UNI 5931 - TCEI
5	2	REL-8-B-137	Rondella Elastica 8 Forma B DIN 137
6	2	REL-10-B-137	Rondella Elastica 10 Forma B DIN 137
7	2	RPI-1021-6592	Rondella Piana 10.5 x 21 Spessore 2mm UNI 6592
8	2	DDO-10AF-7474	Dado Autofrenante M 10 UNI 7474
9	1	2A0890	Cinghia Trapezoidale 11.5 x 890 (Dayco)
10	1	a	Tubo per Acqua D.int. 19 mm L= 1 metro
11	2	b	Fascetta a Vite per Tubo Acqua
12	5	c	Fascetta a Strappo in PVC L= 200

Data :	Anno :	Cilindrata :	CODICE	Rev.
10/06/2012	0	1372 cmc	PI1C.002-000	1
Compressore : SD 5H09 2G 12V RO	Marca : PIAGGIO	Motore : 0		
Modello : Porter 1400 Diesel				

Disegno di Proprietà della WEST Aircon S.r.l. - Senza autorizzazione della stessa , il presente disegno non potrà essere utilizzato per la costruzione del disegno rappresentato , ne venire comunicato a terzi o riprodotto . La WEST Aircon tutelerà i propri Diritti a rigore di Legge.

A 3